Fiche technique

Mise à jour le 25/03/25

ETRI®

Série

125XR5

Dimensions 120 x 120 x 38 mm
Gamme VENTILATEUR AXIAL AC

DONNÉES TECHNIQUES

Caractéristiques

- Poids : 0,56 Kg
- Carcasse en Aluminium
- Hélice en plastique UL 94 V-0
- Durée de vie L-10 à 40°C : 80.000 heures
- Température de fonctionnement : -54 / +100 °C
- Température de stockage : -54 / +100°C
- Type de connexion : Cosses
- Protégé par impédance
- IP20

Options

- Tachymètre
- Autres niveaux IP
- Sortie à fils
- Protection brouillard salin
- Protection contre chocs et vibrations
- Application marine
- Autres tensions
- Bi-tension 115-230V

DONNÉES ÉLECTRIQUES ET AÉRAULIQUES

Code article	Tension	Fréquence	Nb Phases	Débit		Pression		Vitesse nominale	Niveau sonore LP	Intensité nominale	Intensité de démarrage	Puissance	Condensateur
	V	Hz		l/s	CFM	mm H_2O	inch H_2O	RPM	dBA	mA	mA	W	µF
125XR5182002	115	50	1	45,00	95,40	10,00	0,39	2800	43	200	310	16,00	
	115	60	1	53,00	112,36	12,00	0,47	3300	48	180	260	15,00	
125XR5181002	220	50	1	45,00	95,40	10,00	0,39	2800	43	125	170	18,00	
	220	60	1	53,00	112,36	12,00	0,47	3300	48	105	150	15,00	

ENCOMBREMENT ET COURBE AÉRAULIQUE

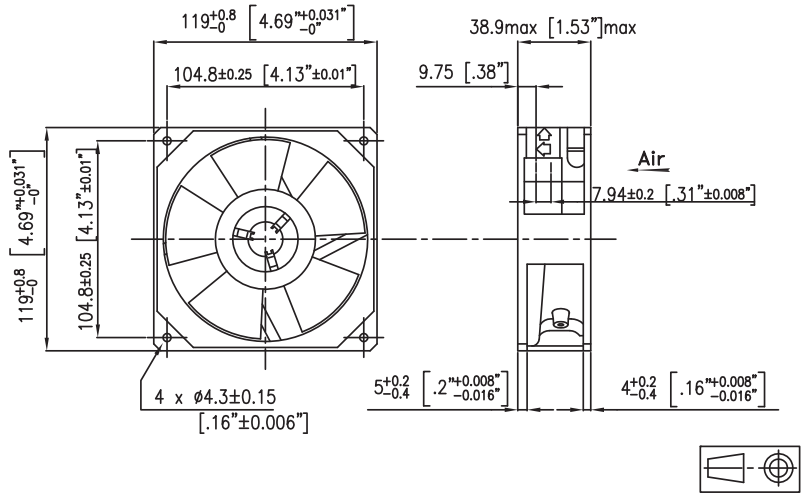

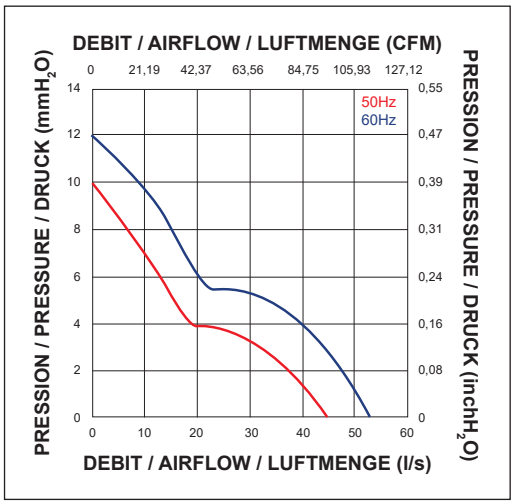

Document non contractuel. Toutes les données de cette page sont sujettes à modifications. Pour usage professionnel, se référer aux conditions d'utilisation de notre catalogue.

ROSENBERG VENDOME SAS
Z.I. SUD | Rue Marc Seguin | BP60008 | F-41101| VENDOME Cedex Tel. +33 (0)2 54 23 14 54
RC BLOIS B 308 172 147 000 32
www.etrinet.com | info@etrinet.com