Fiche technique

Mise à jour le 25/03/25

ETRI®

Série 125E

Dimensions 120 x 120 x 38 mm
Gamme Ventilateur axial EC

DONNÉES TECHNIQUES

Caractéristiques

- Poids : 0,33 Kg
- Carcasse en plastique UL 94 V-0
- Hélice en en plastique UL 94 V-0
- Durée de vie L-10 à 40°C : 80.000 heures
- Température de fonctionnement : -20 / +70 °C
- Température de stockage : -40 / +70°C
- Type de connexion : Fils
- Circuit Intégré
- IP20
- PWM

Options

- Tachymètre
- Alarme
- Autres niveaux IP
- Protection brouillard salin
- Protection contre chocs et vibrations

DONNÉES ÉLECTRIQUES ET AÉRAULIQUES

Code article	Plage de tension	Fréquence	Débit		Pression		Vitesse nominale	Niveau sonore LP	Intensité nominale	Puissance
	V	Hz	l/s	CFM	mm H_2O	inch H_2O	RPM	dBA	A	W
125ESZLP11600	85-265	50/60	54,70	115,96	11,22	0,44	3480	53	0,08/0,15	8,00

ENCOMBREMENT ET COURBE AÉRAULIQUE

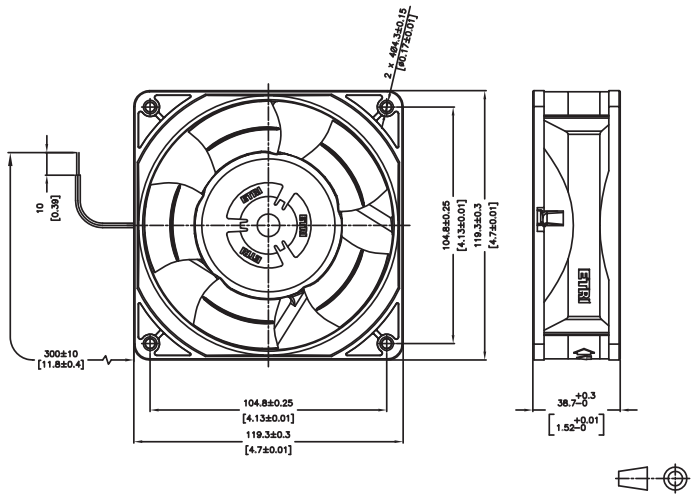

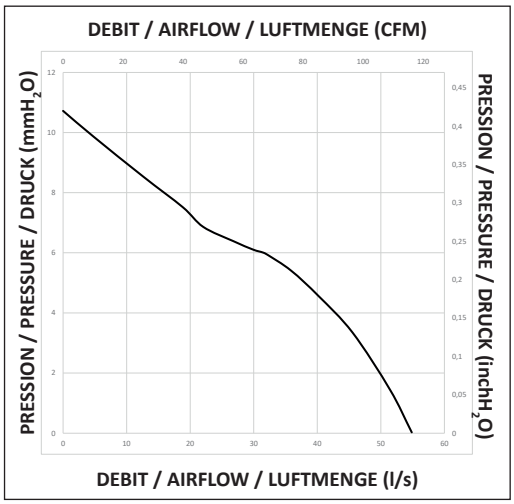

Document non contractuel. Toutes les données de cette page sont sujettes à modifications. Pour usage professionnel, se référer aux conditions d'utilisation de notre catalogue.

ROSENBERG VENDOME SAS
Z.I. SUD | Rue Marc Seguin | BP60008 | F-41101| VENDOME Cedex Tel. +33 (0)2 54 23 14 54
RC BLOIS B 308 172 147 000 32
www.etrinet.com | info@etrinet.com