ETRI®

VENTILATEUR AXIAL BDC

99YH-S

92 x 92 x 38 mm
3,62 x 3,62 x 1,5 "

Non RoHS

CARACTERISTIQUES

Poids : 0,37 Kg
Carcasse en plastique UL 94 V-0
Hélice en plastique UL 94 V-0
Durée de vie L-10 à 40°C : 25.000 heures
Température de fonctionnement : -40 / +70 °C
Température de stockage : -40 / +85°C
Type de connexion : Fils
Moteur DC sans balai
Circuit Intégré
IP20

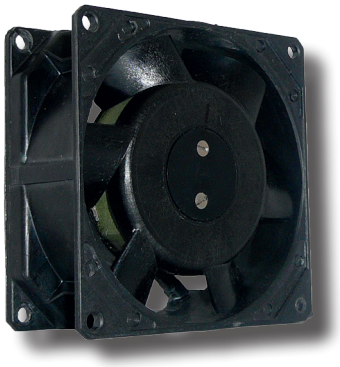

OPTIONS

Tachymètre
Alarme
Autres niveaux IP
Protection brouillard salin
Protection contre chocs et vibrations
Application marine
Plage de température étendue
Autres tensions
Autres vitesses

Code article	Tension	Plage de tension	Débit		Pression		Vitesse nominale	Niveau sonore LP	Intensité nominale	Puissance
	V		l/s	CFM	mm H_2O	inch H_2O	RPM	dBA	mA	W
99YH2LP11000.	24	21,6V-26,4V	31,4	66,57	20,19	0,79	5500	51,8	323	7,75
99YS2LP11000.	24	21,6V-26,4V	35,3	74,84	23,96	0,94	6060	54,6	420	11,7

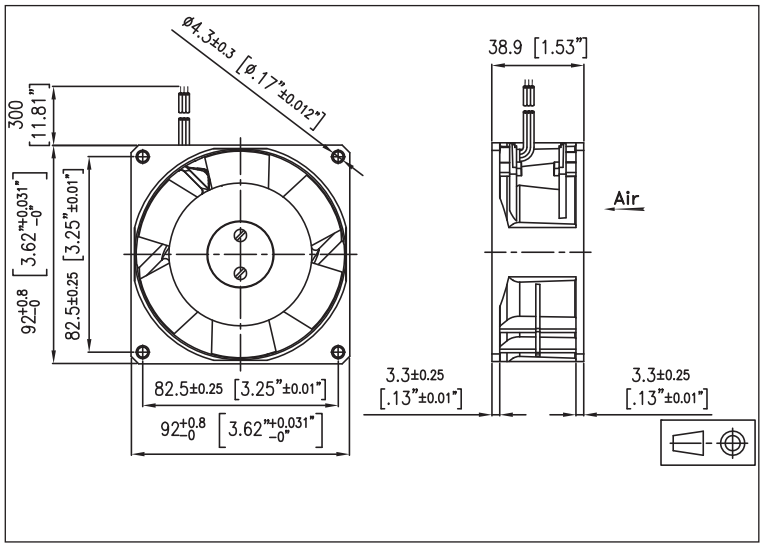

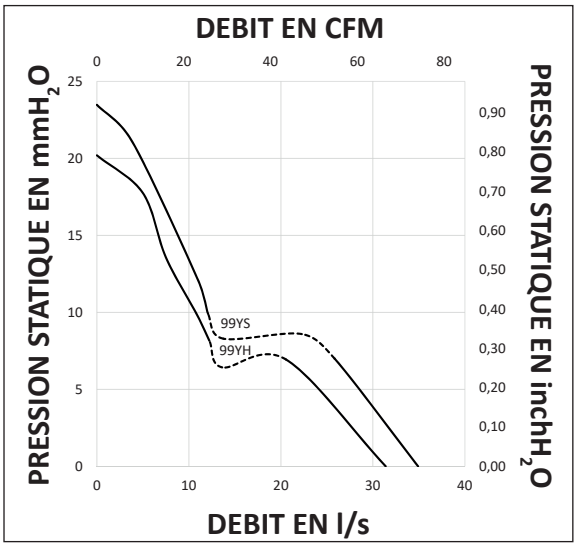

ECOFIT
ECOFIT & ETRI PRODUCTS
ZI Sud - Rue Marc Seguin - B.P.60008
41101 Vendôme Cedex
Tél. : +33 (0) 2.54.23.14.54
Fax : +33 (0) 2.54.72.22.73
RC BLOIS B 308 172 147 000 32
www.etrinet.com / info@etrinet.com

Document non contractuel.
Toutes les données de cette page sont sujettes à modifications.
Photo pour information uniquement.
Pour usage professionnel, se référer aux conditions d'utilisation de notre catalogue. Mise à jour du 29/06/18